分岐回路接続銅帯

CONNECTING BARS FOR BRANCH CIRCUIT

EST-40F·42F

材　　質 ●銅板(Cu)·2t
表面処理 ●ニッケルめっき

Material ●Copper (Cu)·2t
Finish ●Nickel plating

EST-40F

品　番 Product No.	自　重(g) Weight	入　数 Lot	単　価 Price
EST-40F	20.4	100	¥620
EST-42F	21.2	100	¥620

EST-40F

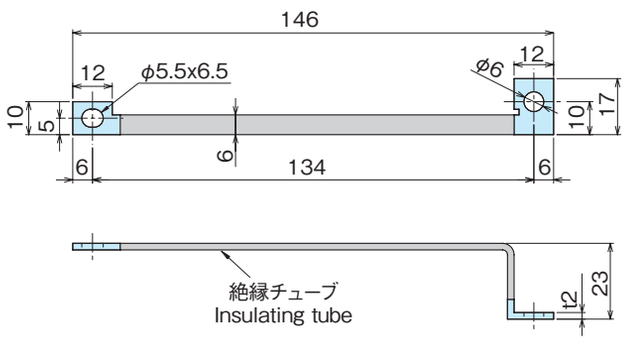

EST-42F

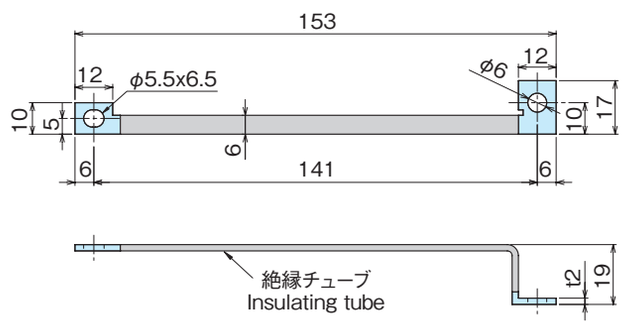

EST-40G·42G

材　　質 ●銅板(Cu)·2t
表面処理 ●ニッケルめっき

Material ●Copper (Cu)·2t
Finish ●Nickel plating

EST-40G

品　番 Product No.	自　重(g) Weight	入　数 Lot	単　価 Price
EST-40G	22.2	50	¥710
EST-42G	23	50	¥720

EST-40G

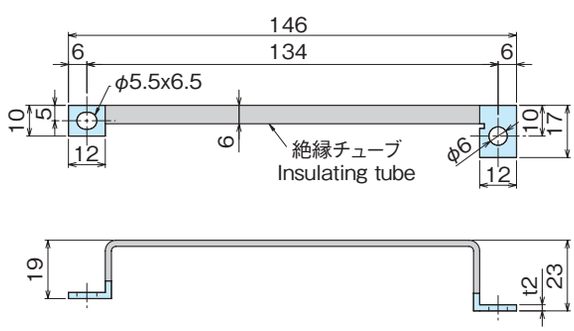
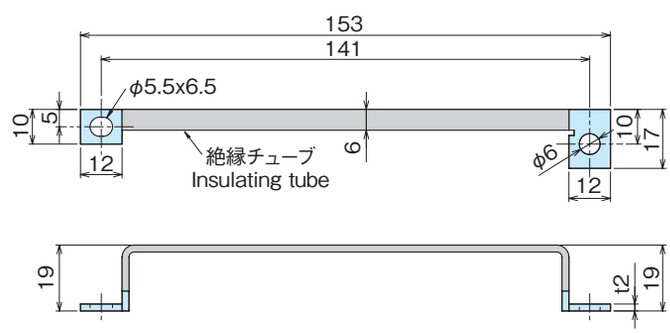
EST-42G